D Installations- und Bedienungsanweisung
Alu-Einbaustrahler starr IP64, GU10 (weiß, chrom, messing-matt, chrom-matt)
Art. Nr. 23570, 23572, 23573, 23574

Herzlichen Dank, dass Sie sich für den Kauf unserer Einbaustrahler entschieden haben.
Unsere Einbaustrahler sind aus robusten und hochwertigen Materialien hergestellt und ermöglichen Ihnen eine ansprechende Beleuchtung. Dies gewährleistet Ihnen eine ansprechende Optik und eine hohe Korrosionsbeständigkeit. Der Einbaustrahler eignet sich zum Einbau in normal entflammbaren Oberflächen und ist zur Verwendung in Innenräumen und Außenbereichen (bei geschlossener Decke (Betondecke) geeignet.

Bitte lesen Sie diese Installations- und Bedienungsanweisung sorgfältig durch und bewahren Sie diese gut auf.

Bei Sach- und Personenschäden durch Nichtbeachten der Anleitung, durch unsachgemäße Handhabung oder für vorgenommene Änderungen am Produkt übernehmen wir keine Haftung.

Verpackungsinhalt:

- 1 Stück Einbaustrahler mit Anschlussdose und Zugentlastung
- Installation- und Bedienungsanweisung

Technische Daten:

Artikelnummer	23570, 23572, 23573, 23574
Anschluss	230 V~ 50 Hz, 1 x max. 35 W,ESL max.1x10W, LED max. 1x8W
Schutzklasse	I
Schutzgrad	IP 64 bei geschlossener Decke (Betondecke)
Leuchtmittel	Hochvolt-Spiegellampe 220V, max. 35W, GU10
Maße	Durchmesser 100 mm, Einbaudurchmesser 78 mm Einbautiefe 95 mm

Sicherheits- und Warnhinweise:

- Bevor Sie den Einbaustrahler in Betrieb nehmen, versichern Sie sich, dass dieser auf dem Transportweg nicht beschädigt wurde. Bei Beschädigung am Kabel oder elektrischen Teilen darf der Einbaustrahler nicht betrieben werden.
- Nehmen Sie niemals selbst Reparaturen an defekten Teilen vor. Reparaturen müssen von ausgebildeten Fachkräften vorgenommen werden.
- Verpackungsmaterial von Kindern und Haustieren fernhalten. Erstickungsgefahr!
- Während des Betriebes wird das Leuchtmittel heiß. Auch das äußere Lampengehäuse wird heiß. Berühren Sie die Leuchte während des Betriebes nicht mit bloßen Händen.
- Die Einbaustrahler dürfen nicht durch andere Gegenstände abgedeckt werden.
- Das gesamte Produkt darf nicht verändert oder umgebaut werden. Veränderungen an den Einbaustrahlern führen zum Erlöschen der Garantie (Gewährleistung).

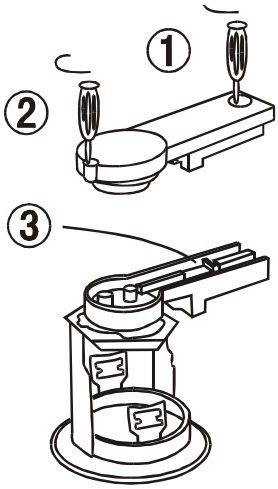

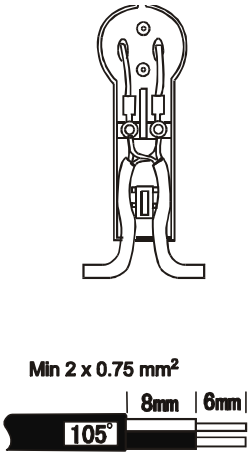

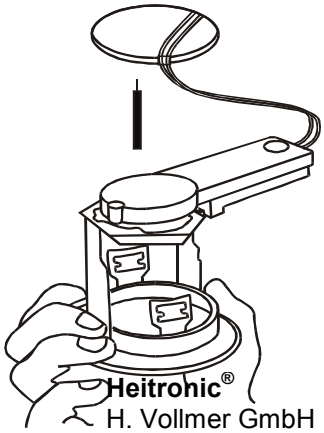

Heitronic®
H. Vollmer GmbH
Allmendring 29
D-75203 Königsbach Stein

Installation:

- Dieses Produkt darf ausschließlich von einer qualifizierten Elektrofachkraft installiert werden.
- Vor der Installation müssen die Anschlussleitungen spannungsfrei geschaltet und gegen Wiedereinschalten gesichert werden.
- Der Mindestabstand zwischen der Lampe und entflammbaren Werkstoffen darf nicht weniger als 0,5m betragen. Der Abstand zwischen dem obersten Teil der installierten Leuchte und der Decke darf nicht weniger als 25mm betragen. Die Leuchte darf nicht in Decken oder Wände eingebaut werden, die wärmedämmendes Material enthalten.
- Die Einbauleuchte ist zur direkten Befestigung auf normal entflammbaren Oberflächen geeignet. Der Einbaustrahler darf unter keinen Umständen durch wärmedämmende Abdeckungen oder ähnliche Werkstoffe abgedeckt werden.
- Zum Setzen der Einbaustrahler bohren Sie Löcher Durchmesser 78 mm. Führen Sie die Anschlusskabel der Leuchten durch die Aussparung und Befestigen die Einbaustrahler mit den vormontierten Klammer. Stellen Sie sicher, dass diese sicher mit dem Untergrund verbunden sind. Achten Sie darauf, dass der Untergrund geeignet ist das Gewicht der Leuchte dauerhaft und zuverlässig zu tragen.
- Entfernen Sie die Gehäuseabdeckung der Anschlussbox am Einbaustrahler und schließen Sie nun die Anschlussleitungen der Hausinstallation an die Schraubklemmen der Leuchte an. Schließen Sie zuerst den grün-gelben Schutzleiter und danach die beiden anderen Leitungen an. In der Regel ist das braune (oder schwarze) Kabel der Phasenleiter, schließen Sie diesen an die mit „L“ gekennzeichnete Klemme an. Der blaue Leiter muss an die mit „N“ gekennzeichnete Klemme angeschlossen werden.
- Kontrollieren Sie nochmals den ordnungsgemäßen Anschluss und montieren die Gehäuseabdeckung.
- Bei der Verlegung der Kabel bitte darauf achten, dass die Kabel und Stecker frei von Zug- und Drehkräften sind. Montieren Sie Kabelzugentlastungen an den Verbindungsstellen zu den Einbaustrahlern. Kabel nicht knicken.
- Installieren Sie nun das Leuchtmittel (siehe Leuchtmittelwechsel).
- Nach Beendigung der Montagearbeiten erfolgt die Verbindung mit dem Stromnetz.
- Das Typenschild darf nicht entfernt werden.

Leuchtmittelwechsel:

- Die Verwendung anderer Leuchtmittel kann zu Überhitzung führen.
- Vor dem Leuchtmittelwechsel ist die Stromzufuhr zu unterbrechen.
- Falls der Leuchtmittelwechsel unmittelbar nach dem Ausfall des Leuchtmittels vorgenommen wird, müssen Sie die Leuchte erst ausreichend lange abkühlen lassen.
- Lösen Sie die Leuchtenabdeckung durch Drehen entgegen dem Uhrzeigersinn. Defektes Leuchtmittel vorsichtig aus der Fassung drehen. Neues Leuchtmittel vorsichtig in die Fassung einstecken und mit dem Uhrzeigersinn drehen. Keine Gewalt oder zu starken Druck ausüben. Überprüfen Sie den ordnungsgemäßen Sitz des Leuchtmittels in der Fassung.
- Schrauben Sie die Leuchtenabdeckung wieder an das Gehäuse. Achten Sie dabei auf den ordnungsgemäßen Sitz der Glasscheibe.
- Schalten Sie die Spannungsversorgung wieder ein.

Pflege und Wartung:

- Vor der Reinigung müssen Sie sicherstellen, dass die Stromzufuhr unterbrochen ist.
- Zur Reinigung verwenden Sie ein trockenes oder leicht angefeuchtetes Tuch.
- Niemals Chemikalien oder Scheuermittel zur Reinigung verwenden.

Entsorgung:

- Elektronik-Altgeräte müssen den öffentlichen Sammelstellen zugeführt werden und dürfen nicht als Hausmüll entsorgt werden.

Heitronic®
H. Vollmer GmbH
Allmendring 29
D-75203 Königsbach Stein

ng

GB Installation and operating instructions
Alu built-in spotlight rigid IP64, GU10 (white, chrome, polished brass, polished chrome)
Art. no. 23570, 23572, 23573, 23574

Many thanks for deciding to buy our built-in spotlight.
Our built-in spotlights are made out of sturdy and high value materials and allow you suitable lighting. This guarantees you a suitable appearance with high corrosion resistance. The built-in spotlight is ideal for integration into normal, flammable surfaces and is suitable for use in inside rooms and outside areas suitable where there is a closed ceiling. (concrete ceiling).

Please read through the installation and operation instructions carefully and keep these in a safe place.

We do not accept any liability for damage to persons or property caused by not following the instructions, or improper use or for changes made to the product.

Packaging contents:

- 1 pce. built-in spotlight with connection socket and strain relief
- Installation and operating instructions

Technical Data:

Article number	23570, 23572, 23573, 23574
Connection	230 V~ 50 Hz, 1 x max. 35 W,ESL max.1x10W, LED max. 1x8W
Protection class	I
Degree of protection	IP 64 closed ceiling. (concrete ceiling).
Illuminant	High voltage mirror lamp 220V, max. 35W, GU10.
Dimensions	Diameter 100 mm, installation diameter 78 mm Installation depth 95 mm

Safety and warning notice:

- Make sure, before using the spotlight that this has not been damaged during transportation. The built-in spotlight must not be operated if there is damage to the cable or the electrical parts.
- Never make your own repairs to faulty parts. Repairs must be done by trained specialists.
- Keep the packaging material well away from children and household pets. Danger of suffocation!
- The illuminant is hot when it is in operation. The outer lamp housing will also be hot. Do not touch the light with your bare hands when it is being operated.
- The recessed spotlight must not be covered by other items.
- The entire product must not be changed or modified. Changes made to the built-in spotlights leady to the guaranteed becoming invalid (warranty).

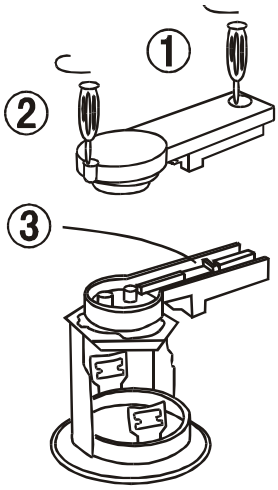

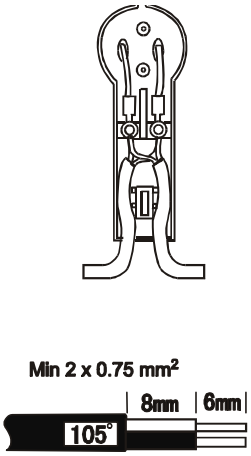

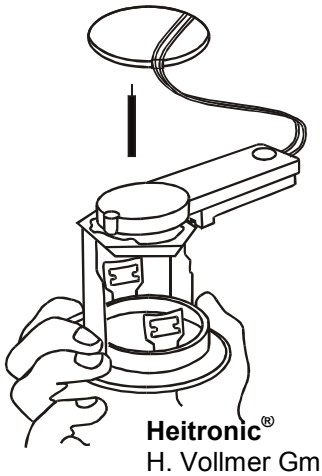

Heitronic®
H. Vollmer GmbH
Allmendring 29
D-75203 Königsbach Stein

Installation:

- This product may only be installed by a qualified specialist electrician.
- The connection lines must be free from voltage and protected against being switched on again before installation.
- The minimum clearance between the light and inflammable materials must not be less than 0.5m. The clearance between the uppermost part of the installed light and the ceiling must not be less than 25mm. The light must not be built into ceilings or walls containing heat insulating materials.
- The built-in light is suitable for direct fastening to normal flammable surfaces. The built-in spotlight must not be covered with thermally insulating covers or similar materials under any circumstances whatsoever.
- Drill holes with a diameter of 78 mm to position the built-in spotlight. Lead the connection cable of the lights through the recess and fasten the built-in spotlight with the per-assembled clips. Make sure that these are firmly attached to the sub base. Make sure that the base is suitable to support the weight of the light permanently and reliably.
- Remove the housing cover of the junction box at the built-in light and continue by connecting the connection lines of the building installation to the screw terminals of the light. Connect up the yellow-green ground wire first of all and then the other two lines. The brown (or black) cable is usually the phase conductor, connect this to the terminal marked with an "L". The blue conductor must be connected to the terminal marked with an "N".
- Check the proper connections once again and install the housing cover.
- Make sure, when laying the cable than it is free from tension and torsional forces. Install cable strain relief units at the connection points for the recessed spotlights. Do not bend the cable.
- Continue by installing the illuminant (see changing the illuminant).
- Connection to the mains supply after completion of the installation work.
- The rating plate must not be removed.

Changing the illuminant:

- The use of other illuminants can lead to overheating.
- The power supply has to be disconnected before changing the illuminant.
- The light must be allowed to cool off over a sufficient period of time if it changed immediately after it has failed.
- Detach the lights cover by turning in the anti-clockwise direction. Carefully unscrew the faulty illuminant from the holder. Screw the new illuminant carefully into the holder by turning in the clockwise direction. Do not use force or excessive pressure. Check to make sure that the illuminant is properly seated in the holder.
- Screw the lights cover back onto the housing. Make sure that here that the glass disc is properly seated.
- Reconnect the voltage supply.

Care and maintenance:

- You must make sure that the power supply has been disconnected before cleaning.
- Use a dry or a slightly moist cloth for cleaning.
- Never use chemicals or abrasives for cleaning.

Disposal:

- Used electronic devices must be brought back to public collection points and must not be disposed of as household waste.

Heitronic®
H. Vollmer GmbH
Allmendring 29
D-75203 Königsbach Stein

F Instruction d'installation et de maniement
Spot à encastrer rigide en aluminium IP64, GU10 (blanc, chrome, laiton mat, chrome mat)
N° d'art. 23570, 23572, 23573, 23574

Merci d'avoir fait l'acquisition de l'un de nos spots à encastrer. Nos spots à encastrer sont fabriqués dans des matériaux robustes et de haute qualité et vous offrent un éclairage approprié. Ceci vous assure une conception optique de style ainsi qu'une haute résistance à la corrosion. Le spot à encastrer est adapté au montage dans des surfaces normalement inflammables et ne peut être utilisé que dans des espaces intérieurs ou des espaces extérieurs à plafond fermé (plafond en béton).

Contenu de l'emballage :

- 1 spot à encastrer avec prise de connexion et décharge de traction
- Instruction d'installation et de maniement

Caractéristiques techniques :

Numéro d'article	23570, 23572, 23573, 23574
Branchement	230 V~ 50 Hz, 1 x max. 35 W, ESL max.1x10W, LED max. 1x8W
Classe de protection	I
Degré de protection	IP 64 à plafond fermé (plafond en béton).
Ampoule	Ampoule à miroir haute tension 220V, max. 35W, GU10
Dimensions	Diamètre 100 mm, diamètre d'encastrement 78 mm Profondeur d'encastrement 95 mm

Indications de sécurité et d'avertissement :

- Avant de mettre le spot à encastrer en service, assurez-vous que celui-ci n'a pas été abîmé lors de son transport. En cas de détériorations sur le câble ou des éléments électriques, le spot à encastrer ne doit pas être utilisé.
- N'effectuez jamais vous-même de réparations sur des éléments défectueux. Les réparations ne doivent être effectuées que par du personnel spécialisé et qualifié.
- Gardez le matériau d'emballage hors de portée des enfants et des animaux domestiques. Danger de suffocation!
- L'ampoule chauffe pendant le fonctionnement. Le boîtier extérieur d'ampoule chauffe également. Ne touchez jamais à mains nues le luminaire pendant le fonctionnement.
- Les spots à encastrer ne doivent pas être recouverts par d'autres objets.
- Le produit dans sa totalité ne doit pas être modifié ou transformé. Toute modification sur les spots à encastrer conduit à une annulation de la garantie (condition de garantie).

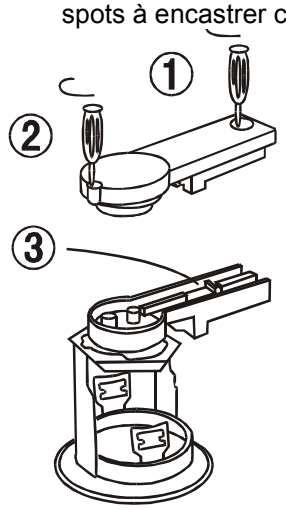

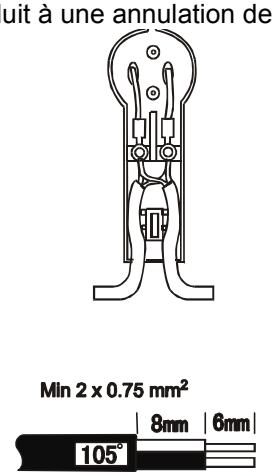

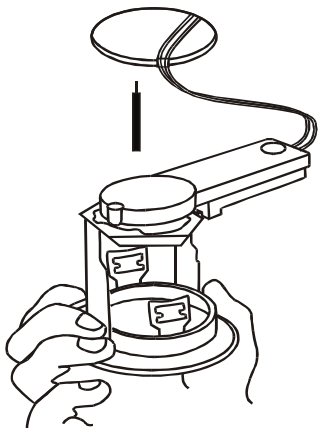

Heitronic®
H. Vollmer GmbH
Allmendring 29
D-75203 Königsbach Stein

Installation :

- Ce produit ne doit être installé que par un spécialiste en électricité qualifié.
- Avant l'installation, les lignes de connexion doivent être mises hors tension et sécurisées contre une remise en marche.
- La distance minimale entre le luminaire et les matériaux inflammables ne doit pas inférieure à 0,5 m. La distance entre la partie supérieure du luminaire installé et le plafond ne doit pas être inférieure à 25 mm. Le luminaire ne doit pas être encastré dans des plafonds ou des cloisons contenant un isolant thermique.
- Le luminaire encastré est destiné à une fixation directe sur des surfaces normalement inflammables. Le spot à encastrer ne doit en aucun cas être recouvert par des matériaux d'isolation thermique ou tous autres matériaux similaires.
- Pour placer le spot à encastrer, percez des trous de 78 mm de diamètre. Passez les câbles de branchement des ampoules à travers l'orifice et fixez le spot au moyen des pinces pré-montées. Assurez-vous que ceux-ci sont bien fixés à la surface de support. Veillez à ce que la surface de support puisse supporter pendant une longue durée et en toute fiabilité le poids du luminaire.
- Retirez le recouvrement du boîtier de branchement sur le spot à encastrer et branchez les lignes de connexion de l'installation domestique aux pinces à vis du luminaire. Connectez tout d'abord le fil de protection vert-jaune et ensuite les deux autres fils. En général, le câble marron (ou noir) est le fil de phase. Connectez celui-ci à la borne caractérisée par un "L". Le fil bleu doit être connecté à la borne marquée d'un "N".
- Vérifiez encore une fois la conformité du branchement et montez le recouvrement de boîtier.
- Lors de la pose des câbles, veillez à ce que les câbles et prises ne soient pas soumis à des forces de traction et de torsion. Montez les décharges de traction de câble aux endroits de fixation vers les spots à encastrer. Ne pas plier les câbles.
- Installez l'ampoule (voir Remplacement de l'ampoule).
- Après achèvement des travaux de montage, branchez le luminaire au réseau électrique.
- La plaque signalétique ne doit pas être retirée.

Remplacement de l'ampoule :

- L'utilisation d'autres ampoules peut conduire à une surchauffe.
- Coupez l'alimentation électrique avant de changer l'ampoule.
- Si vous souhaitez changer l'ampoule immédiatement après que celle-ci ait cessé de fonctionner, vous devez attendre suffisamment longtemps afin qu'elle refroidisse.
- Desserrez le recouvrement d'ampoule en tournant dans le sens inverse des aiguilles d'une montre. Dévissez prudemment l'ampoule défectueuse hors de sa monture. Engagez prudemment une ampoule neuve dans la monture et tournez dans le sens des aiguilles d'une montre. Ne pas forcer et ne pas exercer une pression trop importante. Vérifiez que le tube est bien en place dans sa monture.
- Revissez le recouvrement du luminaire dans le boîtier. Veillez à ce que la plaque en verre soit bien en place.
- Rétablissez l'alimentation électrique.

Entretien et maintenance :

- Avant le nettoyage, veillez à ce que le courant soit coupé.
- Utilisez pour le nettoyage un linge sec ou légèrement humide.
- Ne jamais utiliser de produits chimiques ou abrasifs.

Elimination :

- Les appareils électroniques usagés doivent être déposés aux points de collecte publics et ne doivent pas être éliminés avec les déchets ménagers.

Heitronic®
H. Vollmer GmbH
Allmendring 29
D-75203 Königsbach Stein

NL Installatie- en gebruikershandleiding
Aluminium inbouwspot vast IP64, GU10 (wit, chroom, koper-mat, chroom-mat)
Art. nr. 23570, 23572, 23573, 23574

Allereerst hartelijk bedankt voor de aanschaf van onze inbouwspot.
Onze inbouwspots zijn gemaakt van stevig en hoogwaardig materiaal en maken een fraaie verlichting mogelijk. Dit garandeert een mooie optiek en een hoge corrosiebestendigheid. De inbouwspot is geschikt voor de montage op normaal ontvlambare oppervlakken en voor het gebruik binnen- en buitenshuis bij gesloten plafond. (plafond van beton).
Lees aandachtig de installatie- en gebruikershandleiding door en bewaar deze zorgvuldig.

Wij zijn niet aansprakelijk voor materiële en/of lichamelijke schade die voortvloeit uit het niet opvolgen van de instructies zoals omschreven in deze handleiding, het onjuist gebruik of het aanbrengen van veranderingen aan het product.

Inhoud van de verpakking:
- 1 inbouwspot met contactdoos en snoerklem
- installatie- en gebruikershandleiding

Technische gegevens:

Artikelnummer	23570, 23572, 23573, 23574
Aansluiting	230 V~ 50 Hz, 1 x max. 35 W, ESL max.1x10W, LED max. 1x8W
Beschermingsklasse	I
Beschermingsgraad	IP 64 bij gesloten plafond (plafond van beton).
Lamp	hoogvolt spiegellamp 220V, max. 35W, GU10
Afmetingen	diamater 100 mm, inbouwdiameter 78 mm inbouwdiepte 95 mm

Veiligheidsinstructies en waarschuwingen:
- Controleer de inbouwspot eerst op beschadigingen die tijdens het transport kunnen zijn ontstaan. Bij beschadigingen aan de kabel of elektrische onderdelen mag de inbouwspot niet in gebruik worden genomen.
- Voer zelf geen reparaties uit aan defecte onderdelen. Reparaties moeten worden uitgevoerd door geschoolde krachten.
- Houd het verpakkingsmateriaal uit de buurt van kinderen en huisdieren. Verstikkingsgevaar!
- Tijdens het gebruik wordt de lamp heet. Ook de buitenste lampbehuizing wordt heet. Raak de lamp tijdens het gebruik niet met blote handen aan.
- De inbouwspots mogen niet worden afgedekt door andere voorwerpen.
- Het product mag niet worden veranderd of omgebouwd. De garantie vervalt onmiddellijk als er veranderingen aan het product zijn aangebracht.

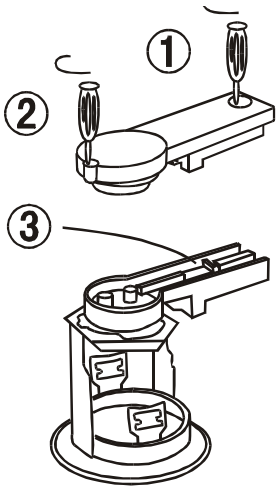

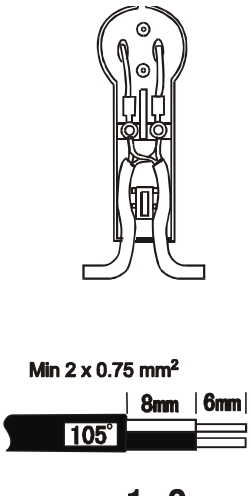

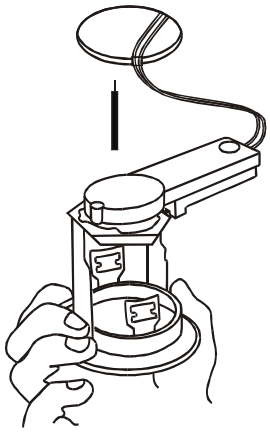

Heitronic®
H. Vollmer GmbH
Allmendring 29
D-75203 Königsbach Stein

Installatie:

- Dit product mag uitsluitend worden geïnstalleerd door een gekwalificeerde elektromonteur.
- Vóór de installatie dienen de aansluitleidingen spanningsloos geschakeld te worden en beveiligd te worden tegen onopzettelijk inschakelen.
- De minimum afstand tussen de lamp en ontvlambaar materiaal mag niet minder dan 0,5m bedragen. De afstand tussen het bovenste gedeelte van de geïnstalleerde lamp en het plafond mag niet minder dan 25mm bedragen. De lamp mag niet worden ingebouwd in plafonds of muren die warmtebewarende materialen bevatten.
- De inbouwlamp is geschikt voor de directe bevestiging op normaal ontvlambare oppervlakken. De inbouwspot mag in geen geval door warmtebewarende afdekkingen of soortgelijke materialen worden afgedekt.
- Om de inbouwspot vast te maken dient u gaten met een diameter van 78 mm te boren. Voer de aansluitkabels van de lampen door de uitsparing en bevestig de inbouwspot met de voorgemonteerde klem. Zorg ervoor dat deze stevig verbonden is met de ondergrond. Let op dat de ondergrond geschikt is om het gewicht van de lamp te dragen.
- Verwijder de behuizingsafdekking van de contactdoos op de inbouwspot en sluit nu de aansluitleidingen van de huisinstallatie aan op de schroefklemmen van de lamp. Sluit eerst de groen-gele aardingskabel aan en vervolgens de twee andere kabels. De bruine (of zwarte) kabel is normaal gesproken de fasegeleider, sluit deze aan op de met “L” gekenmerkte klem. De blauwe geleider moet worden aangesloten op de met „N“ gekenmerkte klem.
- Controleer nog een keer de correcte aansluiting en monteer de behuizingsafdekking.
- Let er bij het leggen van de kabels op dat de kabels en stekkers vrij van trek- en draaikrachten zijn. Monteer de snoerklemmen op de verbindingspunten met de inbouwspots. Kabel niet knikken.
- Installeer nu de lamp (zie vervangen van de lamp).
- Na beëindiging van de montagewerkzaamheden dient de inbouwspot aangesloten te worden op het stroomnet.
- Het typeplaatje mag niet worden verwijderd.

Vervangen van de lamp:

- Het gebruik van andere lampen kan oververhitting tot gevolg hebben.
- De stroomtoevoer dient te worden onderbroken voordat de lamp wordt vervangen.
- Indien het vervangen van de lamp direct na het uitvallen van de lamp dient te gebeuren, moet u de lamp eerst lang genoeg laten afkoelen.
- Maak de afdekking van de lamp los door tegen de wijzers van de klok te draaien. Draai de defecte lamp voorzichtig uit de fitting. Steek de nieuwe lamp voorzichtig in de fitting en bevestig deze door in de richting van de uurwijzers te draaien. Gebruik geen geweld of overdreven druk. Controleer of de lamp correct in de fitting zit
- Maak de schroeven van de afdekking van de lamp weer op de behuizing vast. Let op dat glas goed vastzit.
- Schakel de voedingsspanning weer in.

Onderhoud en verzorging:

- Controleer eerst of de stroomtoevoer onderbroken is voordat u met het reinigen begint.
- Gebruik voor het reinigen en droge of licht vochtige doek.
- Gebruik geen chemicaliën of schuurmiddelen.

Verwijdering:

- Afgedankte elektrische en elektronische apparaten moeten gescheiden van het huishoudelijk afval naar een officieel inzamelpunt worden gebracht.

Heitronic®
H. Vollmer GmbH
Allmendring 29
D-75203 Königsbach Stein